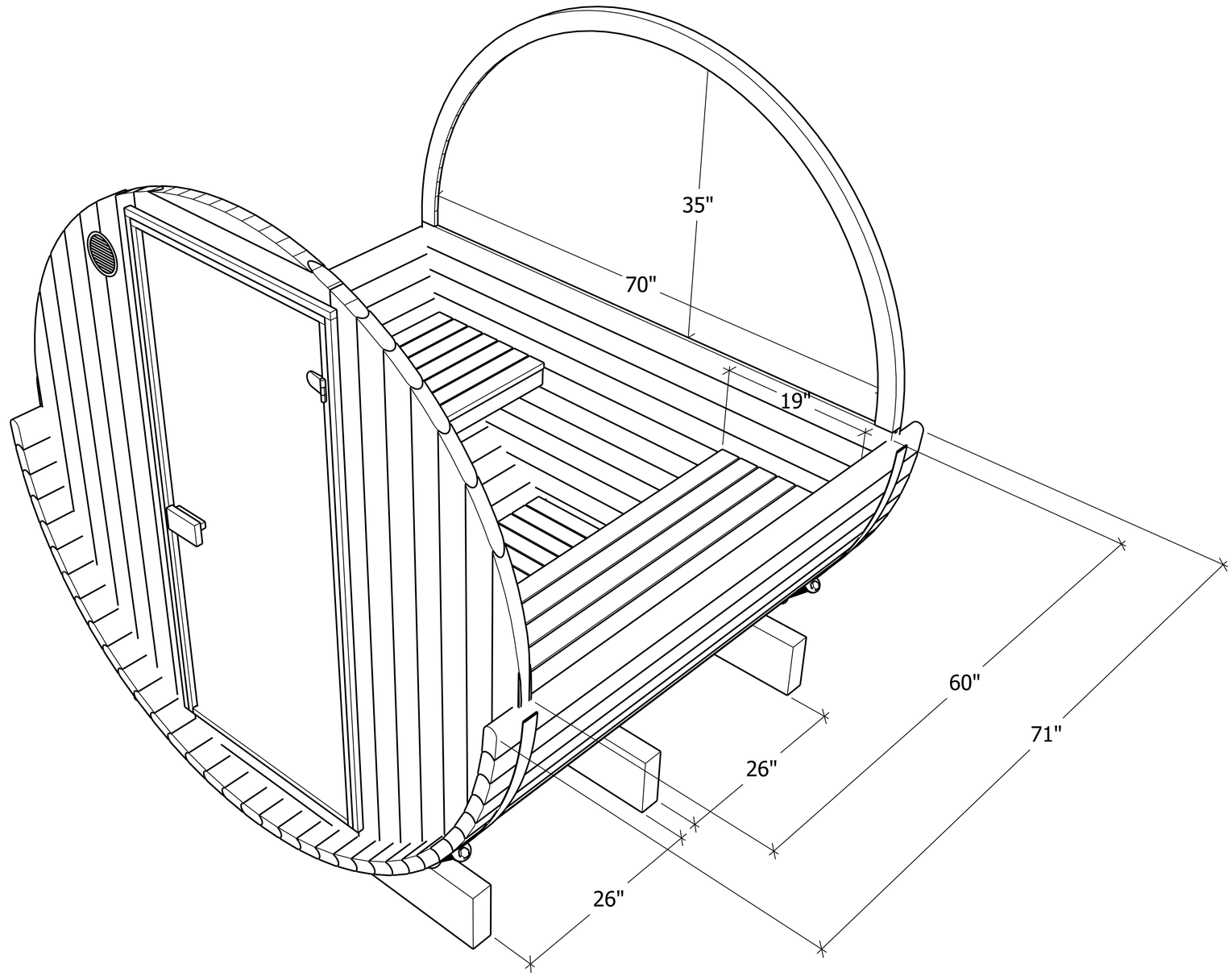
35"
70"
19"
60"
71"
26"
26"